FI- und LS-DX³

Technische Daten

■ Fehlerstromschutz: Typen

Typ A – Standardanwendungen

Erfassung von Gleich- und Wechselstrom (Allstromsensitiv)

Typ A-Hpi – Stossstromfest

Erfassung von Gleich- und Wechselfehlerstrom (Allstromsensitiv) mit erhöhter Stromstossfestigkeit, verstärkt immun gegen unbeabsichtigte Abschaltungen in besonders sensiblen Installationen (EDV-Stromkreise, Blitzeinschlag, Leuchtstofflampen etc.)

Type B

Allstromsensitiver Fehlerstromschutzschalter, welcher neben Wechselfehlerstrom auch glatten Gleichfehlerstrom erfasst.

■ Auslösekurve RCD

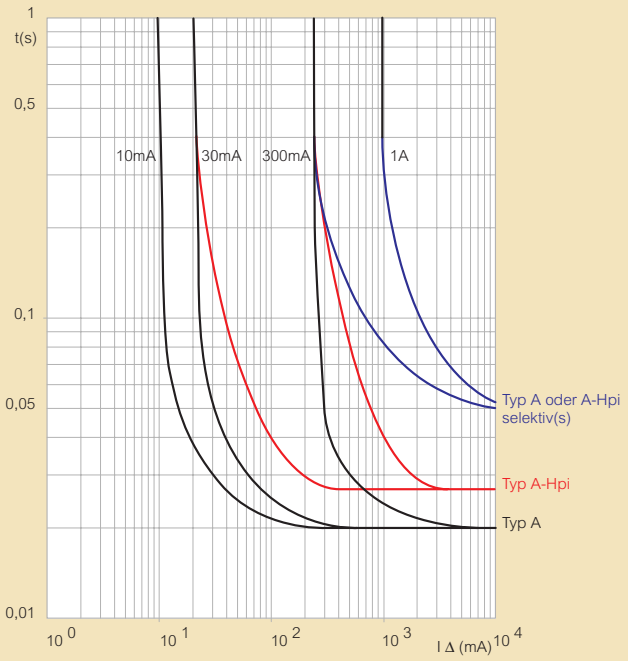

■ Back-Up Schutz von Fehlerstromschutzgeräten (in kA)

RCD DX³ nachgeschaltet	In (A)	Leitungsschutzschalter DX³ vorgeschaltet: DX³ 4500 6kA L+N (1TE.) Charakteristik C ≤ 40	DX³ 4500 6kA 3L u. 4L Charakteristik C ≤ 32	DX³ 6000 10kA L+N (1TE) Charakteristik C ≤ 40	DX³ 6000 10kA 2L bis 4L Charakteristik B, C, D ≤ 63	DX³ 10000 16kA L+N (1TE) Charakteristik C ≤ 20	DX³ 10000 16kA 2L bis 4L Charakteristik C, D ≤ 125	DX³ 25kA 2L bis 4L Charakteristik C, D ≤ 125	DX³ 50kA 2L bis 4L Charakteristik C, D ≤ 63	DPX³ 160 RCD oder kein RCD 16kA 16 bis 160	DPX³ 160 RCD oder kein RCD 25/36/50 kA 16 bis 160
2L 230 V∿	16 bis 100	6kA	10kA	10kA	16kA	16kA	25kA	36kA	70kA	25kA	36kA
4L 400 V∿	25 bis 100		6kA		10kA		16kA	25kA	50kA	16kA	25kA

RCD DX³ nachgeschaltet	In (A)	Vorgeschaltete Slcherung Typ gG ≤ 50	63	80	100	125	160
2L 230 V∿	16 à 100	100kA	50kA	15kA	10kA	10kA	10kA
4L 400 V∿	25 à 100	100kA	50kA	15kA	10kA	10kA	10kA

■ Abschaltleistung bei Erdschluss und Isolationsspannung

	Leitungsschutzschalter 1LN (1TE) 230V∿ DX³ 4500 6kA	DX³ 6000 10kA	DX³ 10000 16kA
Icn1	4500A	6000A	10000A
Ui	250V	250V	250V

	Leitungsschutzschalter 1L/2L/3L/4L 230/400V∿ DX³ 4500 6kA	DX³ 6000 10kA	DX³ 10000 16kA	DX³ 25kA	DX³ 50kA
Icn1	6000A	10000A	16000A	25000A	50000A
Ui	500V	500V	500V	500V	500V

■ Auslösekennlinie der Leitungsschutzschalter

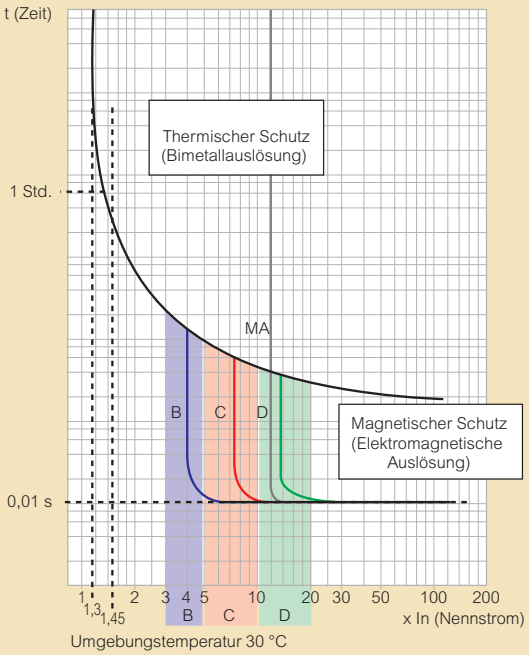

Charakteristik	Magnetische Ansprechempfindlichkeit
B	3 bis 5 In
C	5 bis 10 In
D	10 bis 14 In
MA	12 bis 14 In

LS-DX³

Technische Daten

■ Steckanschluss (Steckklemmen)

Die Steckklemmen sind für die Aufnahme der Kämme HX³OPTIMIERT ausgelegt (1 Zahn/Klemme)
Die Steckklemmen können nicht mit Kabel angeschlossen werden

Anschluss mit Kabel: nur Schraubanschluss
Einspeisung: oben/unten
Abgang: unten/oben

Anschlussquerschnitte (mm²)

	Draht/Seil	Litze
DX³ L + N, mit oder ohne RCD	16	10
DX³ 4500 – 6kA **DX³ 6000 – 10kA** **DX³ 10000 – 16kA ≤ 63A und FI-Block ≤ 63A**	35	25
DX³ 10000 – 16kA 80 bis 125A	70	50
DX³ 25kA ≥ 32A (Charakteristik C) **≥ 16A (Charakteristik D)**	50	35
DX³ 50kA und FI-Block		
Hilfs- und Signalkontakte	2,5	2,5
Anschlussquerschnitt Steckklemmen DX³ L + N	4	4

■ Back-Up Schutz zwischen Schmelzsicherungen und Leitungsschutzschaltern (in kA)

Im 4-Leiter Netz 400/415V und 230/240V entsprechend EN 60947-2

Nachgeschalteter Leitungsschutzschalter		Vorgeschaltete Schmelzsicherung Typ gG oder aM		
		20 bis 50A	63 bis 125A	160A
DX³ 4500 – 6kA (1LN)	25 bis 40A	50	25	16
DX³ 6000 – 10kA **DX³ 10000 – 16kA**	1 bis 40A	50	25	25
DX³ 4500 – 6kA (4L)	≤ 63A	100	100	40
DX³ 6000 – 10kA	≤ 63A	100	100	40
DX³ 10000 – 16kA	≤ 63A	100	100	40
	80 bis 125A	–	–	100
DX³ 25kA Charakteristik C	≤ 25A	100	100	40
	32 bis 40A	100	100	100
DX³ 25kA Charakteristik D	≤ 10A	100	100	40
	16 bis 40A	100	100	100
DX³ 50kA	10 bis 63A	100	100	100

Kamm HX³OPTIMIERT 4L

Anwendungsbeispiele, Technische Daten

■ 4-Leiter-Verschienung mit Kamm HX³OPTIMIERT und Einspeiseelement

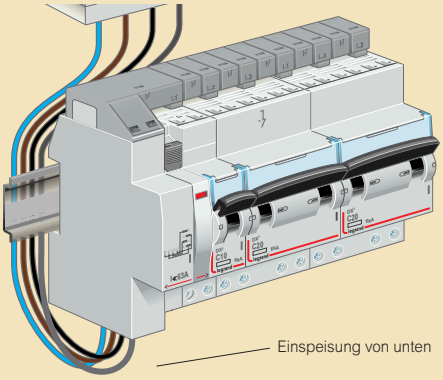

■ 4-Leiter Verschienung mit Kamm HX³OPTIMIERT und Kopf-FI-Einspeisung

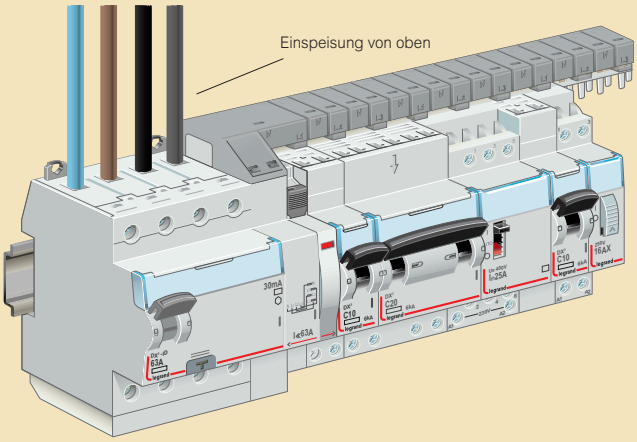

■ 4-Leiter Verschienung mit Kamm HX³OPTIMIERT und Kopf-FI-Abgang

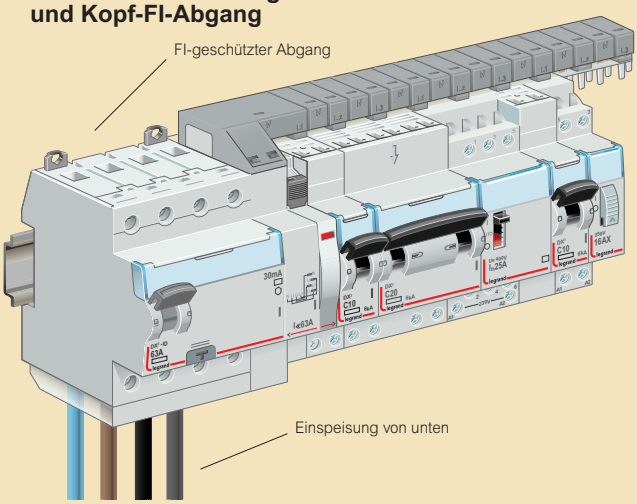

■ Technische Daten Kämme HX³OPTIMIERT

Art.	Kamm	Länge	Anzahl TE	Quer-schnitt (mm²)	Strombelastbarkeit nach Anschlusspunkt		
					1 Punkt seitlich	1 Punkt zentral	2 Punkte
4049 26	L/N	13TE	13	16	63	80	100
4049 37		57TE	57				
4049 33		57TE	37	16	63	80	100
4052 00	4L	6TE	6	16	63	–	–
4052 01		12TE	12	16	63	–	–
4052 02		18TE	18	16	63	–	–
4052 10		24TE	24	16	63	–	–

LS und elektrisches Zubehör DX³

Technische Daten

■ Back-Up Schutz zwischen Schmelzsicherungen und Leitungsschutzschaltern (in kA)

Im 4-Leiter Netz 400/415V und 230/240V entsprechend EN 60947-2

Nachgeschalteter Leitungsschutzschalter		Vorgeschaltete Schmelzsicherung Typ gG oder aM		
		20 bis 50A	63 bis 125A	160A
DX³ 4500 – 6kA – 1LN	25 bis 40A	50	25	16
DX³ 6000 – 10kA DX³ 10000 – 16kA	1 bis 40A	50	25	25
DX³ 4500 – 6kA – 4L	≤ 63A	100	100	40
DX³ 6000 – 10kA	≤ 63A	100	100	40
DX³ 10000 – 16kA	≤ 63A	100	100	40
	80 bis 125A	–	–	100
DX³ 25kA Charakteristik C	≤ 25A	100	100	40
	32 bis 40A	100	100	100
Charakteristik D	≤ 10A	100	100	40
	16 bis 40A	100	100	100
DX³ 50kA	10 bis 63A	100	100	100

■ Auslösekennlinie der Leitungsschutzschalter

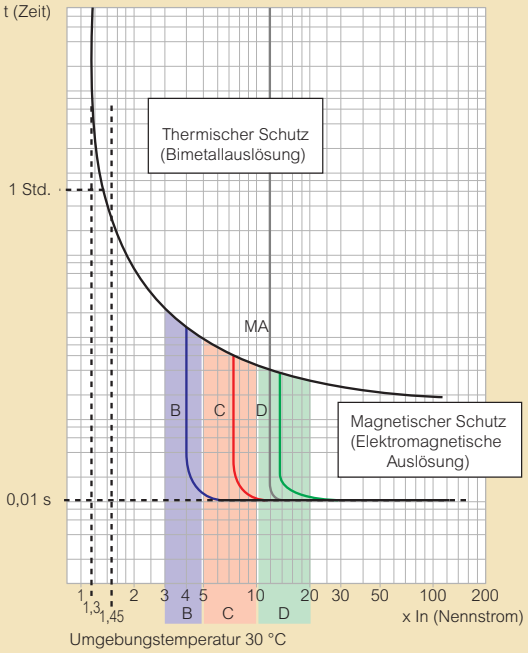

Charakteristik	Magnetische Ansprechempfindlichkeit
B	3 bis 5 In
C	5 bis 10 In
D	10 bis 14 In
MA	12 bis 14 In

■ Hilfs- und Signalkontakte DX³, Befehlsgeräte DX³

Maximaler Anschlussquerschnitt: 2,5mm²
Betriebstemperatur: –25 °C bis + 70 °C

Arbeitsstromauslöser

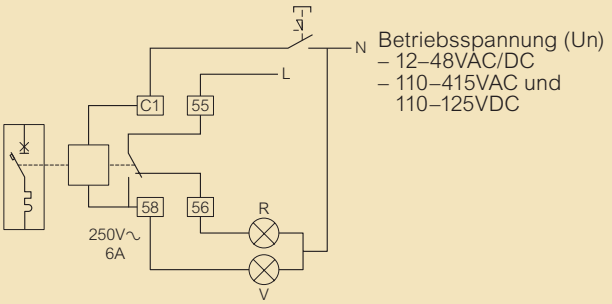

Ausgerüstet mit einem Signalkontakt ist es möglich, die Auslösung zu signalisieren und die Wiedereinschaltung mittels eines Motorantriebs zu veranlassen.
Minimal-und Maximalspannung: von 0,7 bis 1,1 Un
Auslösezeit: < bis 20ms
Leistungsverbrauch: unter 1,1 × 48V = 121VA
unter 1,1 × 415V = 127VA
Innenwiderstand: 12 bis 48V = 23 Ω
110 bis 415V = 1640 Ω
Leistungsaufnahme:

	Umini	Umaxi
12 bis 48V	522mA	2610mA
110 bis 415V	69mA	259mA

Unterspannungsauslösung

Auslösebereich ≥ 0,55 Un
Auslösezeit: von 100 bis 400ms ± 10 % (einstellbar)
Leistungsverbrauch: 24VA und = 0,1VA
48VA und = 0,2VA
230V± 1VA

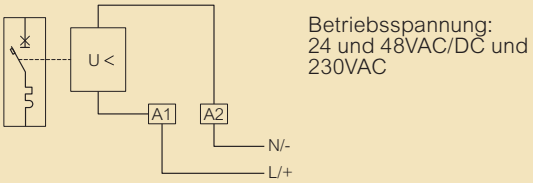

Unterspannungsauslösung mit Druckknopf

Minimale und Maximale Betriebsspannung: von 196 bis 250V∿
Leistungsverbrauch: 1,4VA

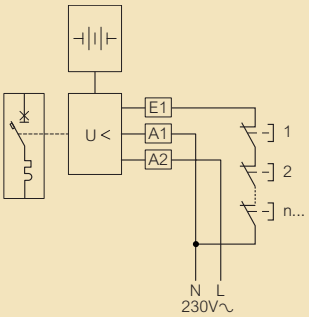

Signalkontakt

Umini: 24VAC/DC und Imini: 5mA

LS-DX³

Technische Daten

	DX³ 4500 – 6kA			**DX³ 6000 – 10kA**													
Anschluss																	
Anschlussklemmen Einspeisung: (oben) Steckanschluss Abgang: (unten) Schraubanschluss	•											•	•			•	•
Einspeisung + Abgang Schraubanschluss	•			•					•					•			
Charakteristik	C			B					C					D			
Anzahl Leiter	1L+N	3L	4L	1L	1L+N	2L	3L	4L	1L	1L+N	2L	3L	4L	1L	2L	3L	4L
Bemessungs-Betriebs-nennstrom In (A) bei 30°C	6 bis 32	6 bis 32	6 bis 32	10 bis 20	10 bis 20	10 bis 20	10 bis 20	10 bis 20	1 bis 63	1 bis 40	1 bis 63	1 bis 63	1 bis 63	6 bis 63	6 bis 63	6 bis 63	6 bis 63
Abschaltleistung																	
Icn (A) mit EN 60898-1 **127/230V∿ und 230/400V∿ (230V∿ für die L+N)**	4500			6000													
Icu (kA) mit EN 60947-2																	
400V∿ (3L)	–	6	6	–	–	10	10	10	–	–	10	10	10	–	10	10	10
230V∿ (zwischen L + N)	6	10	10	10	10	25	25	25	10	10	25	25	25	10	25	25	25
Kenndaten																	
Bemessungs-Betriebs-Frequenz	50/60Hz																
Bemessungs-Betriebsspannung	230V∿	230/400V∿		230/ 400V∿	230V∿	230/400V∿			230/ 400V∿	230V∿	230/400V∿			230/400V∿			
Schutzklasse	IP 20 – IK 02																
Anzahl TE (Teilungseinheit)	1	3	3	1	1	2	3	4	1	1	2	3	4[1]	1	2	3	4[1]
Betriebstemperatur	von –25°C bis +70°C																
Fehlerstromschutzblock (RCD) anbaubar						•					• [2]				• [2]		
Hilfskontakte	Sämtliches Zubehör für alle DX³ Produkte einsetzbar																
Motorantrieb möglich	•			•					•					•			
Abschliessvorrichtung	Abschliessbar in ein- und ausgeschaltetem Zustand möglich (Zubehör)																
Normen	EN 60898-1 und EN 60947-2																

[1] Leitungsschutzschalter 4L (MCB) für Kamm HX³OPTIMIERT: 3TE

[2] Leitungsschutzschalter 3L + 4L (MCB) für Kamm HX³OPTIMIERT können nicht mit einem anbaubaren Fehlerstromschutzblock (RCD) versehen werden.

LS-DX³

Technische Daten

	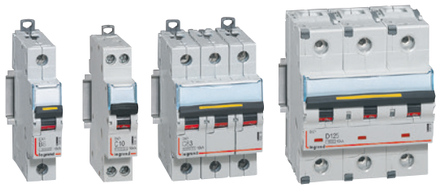																												
	DX³ 10000 – 16kA									**DX³ 25kA**									**DX³ 50kA**								**DX³ MA / 50kA**		**DX³-DC – 1,5kA/1000VDC**
Käfigklemmen	•				•					•									•								•		
Charakteristik	B				C					C				D					C				D				nur magnetisch		
Anzahl Leiter	1L	2L	3L	4L	1L	1L + N	2L	3L	4L	1L	2L	3L	4L	1L	2L	3L	4L		1L	2L	3L	4L	1L	2L	3L	4L	3L	4L	2L
Bemessungs-Betriebsnennstrom In (A)	6 bis 40	6 bis 40	6 bis 40	6 bis 40	1 bis 125	2 bis 20	6 bis 63	6 bis 63	6 bis 63	6 bis 40	6 bis 40	6 bis 40	6 bis 40	6 bis 40	6 bis 40	6 bis 40	6 bis 40		10 bis 63	10 bis 63	10 bis 63	10 bis 63	10 bis 63	10 bis 63	10 bis 63	10 bis 63	1,6 bis 63	1,6 bis 63	10 bis 32
Abschaltleistung																			**Abschaltleistung**										
Icn (A) mit EN 60898-1																													
127/230V∿ und 230/400V∿ (230V∿ für die L+N)	10000				10000					–									–								–		
Icu (kA) mit EN 60947-2																													
400V∿ (3L)	-	16	16	16	-	-	16	16	16	–	25								50								50		–
230V∿ (zwischen L+N)	16	32	32	32	16	16	32	32	32	50									100								100		1,5/1000VDC
Kenndaten																			**Kenndaten**										
Bemessungs-Betriebs-Frequenz	50/60Hz																		50/60Hz										
Bemessungs-Betriebsspannung	230/400V∿				230/400 V∿	230V∿	230/400V∿			230/400V∿									230/400V∿								230/400V∿		1000V⎓
Schutzklasse	IP 20 – IK 02																		IP 20 – IK 02										
Anzahl TE (Teilungseinheit)	1	< 80A: 2 ≥ 80A: 3	< 80A: 3 ≥ 80A: 4,5	< 80A: 4 ≥ 80A: 6	< 80A: 1 ≥ 80A: 1,5	1	< 80A: 2 ≥ 80A: 3	< 80A: 3 ≥ 80A: 4,5	< 80A: 4 ≥ 80A: 6	von 6 bis < 25A: 1TE/Pol von 32 bis 40A: 1,5TE/Pol	von 6 bis < 25A: 1TE/Pol von 32 bis 40A: 1,5TE/Pol	von 6 bis < 25A: 1TE/Pol von 32 bis 40A: 1,5TE/Pol	von 6 bis < 25A: 1TE/Pol von 32 bis 40A: 1,5TE/Pol	von 6 bis 10A: 1TE/Pol von 16 bis 40A: 1,5TE/Pol	von 6 bis 25A: 1TE/Pol von 32 bis 40A: 1,5TE/Pol	von 6 bis 10A: 1TE/Pol von 16 bis 40A: 1,5TE/Pol	von 6 bis 10A: 1TE/Pol von 16 bis 40A: 1,5TE/Pol		1,5	3	4,5	6	1,5	3	4,5	6	4,5	6	4
Eigenschaften DX³																			**Eigenschaften DX³**										
Betriebstemperatur	von –25 °C bis +70 °C																		von –25 °C bis +70 °C										
Fehlerstromschutzblock (RCD) anbaubar		•			•			•			•				•				•								•		
Hilfskontakte	Sämtliches Zubehör für alle DX³ Produkte einsetzbar																		Sämtliches Zubehör für alle DX³ Produkte einsetzbar										
Motorantrieb möglich	•																												•
Abschliessvorrichtung	Abschliessbar in ein- und ausgeschaltetem Zustand möglich (Zubehör)																		Abschliessbar in ein- und ausgeschaltetem Zustand möglich (Zubehör)										
Normen	EN 60898-1 und EN 60947-2									EN 60947-2									EN 60947-2								EN 60947-2		EN 60947-2

FI/LS-DX³

Technische Daten

				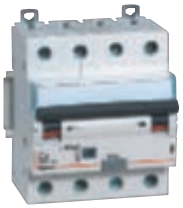
Typ	**DX³ 4500 – 6kA**	**DX³ 6000 – 10kA**		
Anschluss/Abgang	Schraub/Schraub Steck/Schraub	Schraub/Schraub 3L Steck/Schraub		
Anzahl Leiter	1L+N	1L+N	4L	
Nennstrom (A)	2 bis 40		10 bis 63	
Charakteristik	C	10-32	B und C	B und C
Typ der Fehlerstromschutz-einheit	A-Hpi	A-Hpi	A und A-Hpi	A
Empfindlichkeit (mA)	30-300	30-300	30-1000mA	30-300
Anzahl TE (Teilungseinheit von 17,5mm)	2	2	6	4TE ≤ 32A 7TE ≥ 40A
Abschaltleistung				
Icn (A) mit EN 60898-1 **127/230V∿ und 230/400V∿ (230V∿ für L+N)**	4500	6000		
Icu (kA) mit EN 60947-2 **400V∿ (3L)**	–	–		10
230V∿ (zwischen L+N)	6	25		25
Kenndaten				
Bemessungs-Betriebs-Frequenz	50/60Hz			
Bemessungs-Betriebsspannung	230V∿	230V∿	400V∿	
Eigenschaften DX³				
Schutzklasse	IP 40 (vorne) und IP 20 (Klemmen) – IK 04			
Betriebstemperatur	von –25° C bis +40° C	von –25° C bis +40° C	von –25° C bis +70° C	
Hilfskontakte	Sämtliches Zubehör für alle DX³ Produkte einsetzbar			
Motorantrieb möglich	•	•		•
Automatische Wiedereinschaltung (STOP&GO)	•	•		
Abschliessvorrichtung	Abschliessbar in ein- und ausgeschalteten Zustand möglich (Zubehör)			
Normen	EN 61009-1			

FI-DX³

Technische Daten

	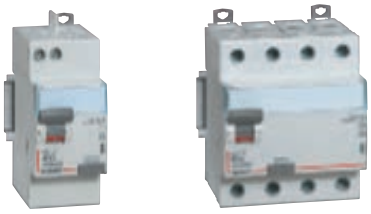		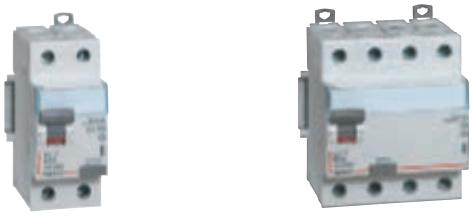	
Anschluss				
	Kopfeinspeisung: Eingang/Abgang oben zum direkten Anschluss HX³ OPTIMIERT			
Anzahl Leiter	2L	4L	2L	4L
Nennstrom (A)	25-40-63	25-40-63	25-40-63-80	25-40-63-80
Schraubklemmen	•		•	•
Steckklemmen	•	•		
Typ	A/A-Hpi	A/A-Hpi	A/A-Hpi/B	A/A-Hpi/B
Empfindlichkeit (mA)	30 und 300		30-300	30-300
Kurzschlussstrom	entsprechend dem vorgeschalteten Schutzorgan			
Anzahl TE (Teilungseinheit)	2 (3TE für 63A)	4	2	4
Kenndaten				
Bemessungs-Betriebs-Frequenz	50Hz/60Hz			
Bemessungs-Betriebsspannung	230V∿	400V∿	230V∿	400V∿
Eigenschaften DX³				
Schutzklasse	IP 40 vorne – IP 20 Klemmen – IK 04			
Betriebstemperatur	–25 °C bis +40 °C			
Hilfskontakte	Sämtliches Zubehör für alle DX³ Produkte einsetzbar			
Automatische Wiedereinschaltung (STOP&GO)	•		•	
Abschliessvorrichtung	Abschliessbar in ein- und ausgeschaltetem Zustand möglich (Zubehör)			
Normen	EN 61008-1			

Back-Up Schutz (Kaskadenschaltung) von Überstromunterbrechern (kA)

Technische Daten

■ Abschaltleistung im 4-Leiter Netz 400/415VAC entsprechend EN 60947-2

Der Back-Up Schutz erlaubt es, die Abschaltleistung des nachgeschalteten Überstromunterbrechers mit Hilfe eines vorgeschalteten Überstromunterbrechers zu erhöhen

Vorgeschalteter Überstromunterbrecher / Nachgeschalteter Überstromunterbrecher		DX³ 6000 10kA Charak-teristik B, C und D	DX³ 10000 16kA Charak-teristik B und C	DX³ 25kA Charak-teristik C und D	DX³ 50kA Charak-teristik C et D	DPX³ 160 Fehlerstromschutz oder ohne Fehlerstromschutz				DPX³ 250 Fehlerstromschutz oder ohne Fehlerstromschutz					DPX 630	DPX-H 630	DPX 1600 DPX-H 1600
						16kA	25kA	36kA	50kA	25kA	36kA	50kA	70kA		36kA	70kA	50kA und 70kA
		10 bis 63A	10 bis 125A	10 bis 125A	10 bis 63A	16 bis 160A	16 bis 160A	16 bis 160A	16 bis 160A	40 bis 250A	40 bis 250A	40 bis 250A	40 bis 250A		160 bis 630A	160 bis 630A	630 bis 1600A
DX³ 4500 / 6kA Charakteristik C	≤ 20A	10kA	16kA	25kA	50kA	16kA	25kA	25kA	25kA	25kA	25kA	25kA	25kA		25kA	25kA	25kA
	25A	10kA	16kA	25kA	50kA	16kA	25kA	25kA	25kA	25kA	25kA	25kA	25kA		25kA	25kA	20kA
	32A	10kA	16kA	25kA	50kA	16kA	25kA	25kA	25kA	25kA	25kA	25kA	25kA		25kA	25kA	15kA
	40A	10kA	16kA	25kA	50kA	16kA	25kA	25kA	25kA	25kA	25kA	25kA	25kA		20kA	20kA	15kA
DX³ 6000 / 10kA Charakteristik B, C und D	≤ 20A	–	16kA	25kA	50kA	16kA	25kA	25kA	25kA	25kA	25kA	25kA	25kA		25kA	25kA	25kA
	25A	–	16kA	25kA	50kA	16kA	25kA	25kA	25kA	25kA	25kA	25kA	25kA		25kA	25kA	20kA
	32A	–	16kA	25kA	50kA	16kA	25kA	25kA	25kA	25kA	25kA	25kA	25kA		25kA	25kA	15kA
	40A	–	16kA	25kA	50kA	16kA	25kA	25kA	25kA	25kA	25kA	25kA	25kA		20kA	20kA	15kA
	50A	–	16kA	25kA	50kA	16kA	25kA	25kA	25kA	25kA	25kA	25kA	25kA		16kA	16kA	12,5kA
	63A	–	–	–	–	16kA	25kA	25kA	25kA	25kA	25kA	25kA	25kA		16kA	16kA	12,5kA
DX³ 10000 / 16kA Charakteristik B und C	≤ 20A	–	–	25kA	50kA	–	25kA	25kA	25kA	25kA	25kA	25kA	25kA		25kA	25kA	25kA
	25A	–	–	25kA	50kA	–	25kA	25kA	25kA	25kA	25kA	25kA	25kA		25kA	25kA	20kA
	32A	–	–	25kA	50kA	–	25kA	25kA	25kA	25kA	25kA	25kA	25kA		25kA	25kA	16kA
	40A	–	–	25kA	50kA	–	25kA	25kA	25kA	25kA	25kA	25kA	25kA		20kA	20kA	16kA
	50A	–	–	25kA	50kA	–	25kA	25kA	25kA	25kA	25kA	25kA	25kA		20kA	20kA	16kA
	63A	–	–	–	–	–	25kA	25kA	25kA	25kA	25kA	25kA	25kA		20kA	20kA	16kA
	80 und 100A	–	–	–	–	–	25kA	25kA	25kA	25kA	25kA	25kA	25kA		20kA	20kA	16kA
	125A	–	–	–	–	–	25kA	25kA	25kA	25kA	25kA	25kA	25kA		16kA	16kA	16kA
DX³ 25kA Charakteristik C	≤ 25A	–	–	–	50kA	–	–	36kA	36kA	–	36kA	36kA	36kA		30kA	30kA	30kA
	32 bis 50A	–	–	–	50kA	–	–	36kA	36kA	–	36kA	36kA	36kA		36kA	36kA	36kA
	63 bis 80A	–	–	–	–	–	–	36kA	36kA	–	36kA	36kA	36kA		36kA	36kA	36kA
	100 und 125A	–	–	–	–	–	–	36kA	36kA	–	36kA	36kA	36kA		30kA	30kA	30kA
DX³ 25kA Charakteristik D	≤ 10A	–	–	–	50kA	–	–	36kA	36kA	–	36kA	36kA	36kA		30kA	30kA	30kA
	16 bis 63A	–	–	–	50kA	–	–	36kA	36kA	–	36kA	36kA	36kA		36kA	36kA	36kA
DX³ 50kA Charakteristik C, D und MA	≤ 63A	–	–	–	–	–	–	–	–	–	–	–	70kA		–	70kA	70kA

■ Technische Daten Kämme HX³ OPTIMIERT+STANDARD

Art.	Kamm	Länge	Anzahl TE	Quer-schnitt (mm²)	Strombelastbarkeit nach Anschlusspunkt		
					1 Punkt seitlich	1 Punkt zentral	2 Punkte
HX³ optimiert							
4049 26	Universal-Leiter oder Neutral-leiter	13TE	13	16	63	80	100
4049 37		57TE	57				
4049 33		57TE	37	16	63	80	100
4052 00	4L	6TE	6	16	63	–	–
4052 01		12TE	12	16	63	–	–
4052 02		18TE	18	16	63	–	–
Kamm HX³ Standard							
4049 40	4L, aufge-teilt in 3L	12TE	6	10	–	63	90
4049 41		56TE	28	16	–	80	100
4049 42	3L	12TE	4	10	–	63	90
4049 43		57TE	19	16	–	80	100
4049 44	4L	12TE	3	10	–	63	90
4049 45		56TE	14	16	–	80	100

■ Abschaltleistung im 2-Leiter Netz 230/240VAC entsprechend EN 60947-2

Abschaltleistung in Zusammenhang von 1L+N oder 2L angeschlossen an 230VAC mit vorgeschaltetem Überstromunterbrecher
2L oder 4L beim TT oder TNS-Netz

Vorgeschalteter Überstromunterbrecher / Nachgeschalteter Überstromunterbrecher		DX³ L+N (1TE)			DX³ 4500 6kA Charak-teristik C	DX³ 6000 10kA Charak-teristik B, C und D	DX³ 10000 16kA Charakteristik B und C		DX³ 25kA Charakteristik C und D		DX³ 50kA Charakteristik C		DX³ 50kA Charakteristik D		DPX³ 160 Fehlerstromschutz oder ohne Fehlerstromschutz				DPX³ 250 Fehlerstromschutz oder ohne Fehlerstromschutz				DPX 630	DPX–H 630	DPX 1600 DPX–H 1600
		DX³ 4500 6kA Charak-teristik C	DX³ 6000 10kA Charak-teristik C	DX³ 10000 16kA Charak-teristik C											16kA	25kA	36kA	50kA	25kA	36kA	50kA	70kA	36kA	70kA	50kA und 70kA
		10 bis 40A	10 bis 40A	≤ 20A	≤ 40A	≤ 63A	≤ 32A	40 bis 125A	≤ 32A	40 bis 125A	≤ 32A	40 bis 63A	≤ 32A	40 bis 63A	16 bis 160A	16 bis 160A	16 bis 160A	16 bis 160A	40 bis 250A	40 bis 250A	40 bis 250A	40 bis 250A	160 bis 630A	160 bis 630A	630 bis 1600A
DX³ L+N (1TE) DX³ 4500 6kA Charakteristik B et C	≤ 10A	–	–	16kA	–	25kA	32kA	25kA	50kA	25kA	50kA	50kA	50kA	50kA	22kA	30kA	30kA	30kA	30kA	30kA	30kA	30kA	25kA	25kA	25kA
	16 und 20A	–	–	–	–	25kA	32kA	25kA	50kA	25kA	50kA	50kA	50kA	50kA	22kA	30kA	30kA	30kA	30kA	30kA	30kA	30kA	25kA	25kA	25kA
	25A	–	–	–	–	25kA	–	25kA	–	25kA	–	50kA	50kA	50kA	22kA	25kA	25kA	25kA	25kA	25kA	25kA	25kA	25kA	25kA	25kA
	32A	–	–	–	–	25kA	–	25kA	–	25kA	–	50kA	–	50kA	16kA	16kA	16kA	16kA	16kA	16kA	16kA	16kA	16kA	16kA	10kA
	40A	–	–	–	–	25kA	–	25kA	–	25kA	–	50kA	–	50kA	16kA	16kA	16kA	16kA	16kA	16kA	16kA	16kA	16kA	16kA	10kA
	DX³ 10000 16kA/Charakteristik C ≤ 10A	–	–	–	–	25kA	32kA	25kA	50kA	25kA	70kA	70kA	50kA	50kA	22kA	30kA	30kA	30kA	30kA	30kA	30kA	30kA	25kA	25kA	25kA
	16 und 20A	–	–	–	–	25kA	32kA	25kA	50kA	25kA	70kA	70kA	50kA	50kA	22kA	30kA	30kA	30kA	30kA	30kA	30kA	30kA	25kA	25kA	25kA
DX³ 4500 6kA/Charakteristik C	≤ 20A	–	–	–	–	25kA	32kA	25kA	50kA	25kA	50kA	50kA	50kA	50kA	25kA	40kA	50kA	50kA	40kA	50kA	50kA	50kA	50kA	50kA	50kA
	25 bis 40A	–	–	–	–	25kA	–	25kA	–	25kA	–	50kA	–	50kA	25kA	40kA	50kA	50kA	40kA	50kA	50kA	50kA	50kA	50kA	50kA
DX³ 6000 10kA Charakteristik B, C + D	≤ 20A	–	–	–	–	–	32kA	25kA	50kA	25kA	50kA	50kA	50kA	50kA	28kA	40kA	50kA	50kA	40kA	50kA	50kA	50kA	50kA	50kA	50kA
	25 bis 40A	–	–	–	–	–	–	25kA	–	25kA	–	50kA	–	50kA	28kA	40kA	50kA	50kA	40kA	50kA	50kA	50kA	50kA	50kA	50kA
	50A	–	–	–	–	–	–	25kA	–	25kA	–	–	–	–	28kA	40kA	50kA	50kA	40kA	50kA	50kA	50kA	30kA	30kA	25kA
	63A	–	–	–	–	–	–	25kA	–	25kA	–	–	–	–	28kA	40kA	50kA	50kA	40kA	50kA	50kA	50kA	30kA	30kA	25kA
DX³ 10000 16kA Charakteristik C + D	≤ 20A	–	–	–	–	–	–	–	50kA	32kA	70kA	70kA	70kA	70kA	35kA	40kA	50kA	50kA	40kA	50kA	50kA	50kA	50kA	50kA	50kA
	25 bis 40A	–	–	–	–	–	–	–	–	32kA	–	70kA	–	70kA	35kA	40kA	50kA	50kA	40kA	50kA	50kA	50kA	50kA	50kA	50kA
	50 und 63A	–	–	–	–	–	–	–	–	32kA	–	–	–	–	35kA	40kA	50kA	50kA	40kA	50kA	50kA	50kA	36kA	36kA	36kA
	80 bis 125A	–	–	–	–	–	–	–	–	–	–	–	–	–	35kA	40kA	50kA	50kA	40kA	50kA	50kA	50kA	32kA	32kA	32kA
DX³ 25kA Charakteristik C	≤ 25A	–	–	–	–	–	–	–	–	–	70kA	70kA	70kA	70kA	–	–	–	55kA	–	–	60kA	60kA	55kA	60kA	50kA
	32 bis 125A	–	–	–	–	–	–	–	–	–	–	70kA	–	70kA	–	–	–	65kA	–	–	60kA	60kA	55kA	60kA	50kA
DX³ 25kA Charakteristik D	≤ 10A	–	–	–	–	–	–	–	–	–	70kA	70kA	70kA	70kA	–	–	–	55kA	–	–	60kA	60kA	55kA	60kA	50kA
	16 bis 63A	–	–	–	–	–	–	–	–	–	70kA	70kA	70kA	70kA	–	–	–	65kA	–	–	60kA	60kA	55kA	60kA	50kA
DX³ 50kA Charakteristik C, D + MA	≤ 4 bis 63A	–	–	–	–	–	–	–	–	–	–	–	–	–	–	–	–	–	–	–	–	120kA	–	120kA	120kA

Selektivität von Überstromunterbrechern (kA)

Technische Daten

Vorgeschalteter Überstromunterbrecher

Nachgeschalteter Überstromunterbrecher	In (A)	DX³ 4500 6kA DX³ 6000 10kA DX³ 10000 16kA Charakteristik C				DX³ 6000 10kA Charakteristik D				DX³ 25kA, DX³ 36kA, DX³ 50kA et DX³ 10000 16kA (80 à 125A) Charakteristik C							DX³ 25kA, DX³ 50kA und DX³ 10000 16kA (80 bis 125A) Charakteristik D				DX³ 25kA, DX³ 50kA und DX³ 10000 16kA (80 bis 125A) Charakteristik D			DPX³ 160 Fehlerstromschutz oder ohne Fehlerstromschutz 16kA, 25kA, 36kA et 50kA						DPX³ 250 Fehlerstromschutz oder ohne Fehlerstromschutz 25kA, 36kA, 50kA et 70kA					DPX 630,DPX-H 630, DPX 1600, DPX-H 1600 DMX³ 2500 und 4000
		32	40	50	63	32	40	50	63	32	40	50	63	80	100	125	32	40	50	63		80	100	125	40	63	80	100	125	160	40	100	160	200	250	160 bis 4000A
DX³ 4500 / 6kA (1L+N) DX³ 6000 / 10kA (1L+N) DX³ 10000 / 16kA (1L+N) Charakteristik B, C und D 1L+N von 1TE	≤ 6	240	300	375	472	384	480	600	756	700	1200	1500	3000	4000	T	T	700	1200	1500	3000		4000	T	T	T	T	T	T	T	T	T	T	T	T	T	T
	10	240	300	375	472	384	480	600	756	500	700	1000	1800	3000	5000	T	500	700	1000	1800		3000	5000	T	T	T	T	T	T	T	T	T	T	T	T	T
	16	240	300	375	472	384	480	600	756	300	500	700	1300	2000	3600	5500	400	500	700	1300		2000	3600	5500	T	T	T	T	T	T	T	T	T	T	T	T	T
	20	240	300	375	472	384	480	600	756	300	400	500	1000	1600	3000	4000	384	480	600	1000		1600	3000	4000	T	T	T	T	T	T	T	T	T	T	T	T	T
	25	240	300	375	472	384	480	600	756	240	400	500	800	1300	2400	3300	384	480	600	800		1300	2400	3300	T	T	T	T	T	T	T	T	T	T	T	T	T
	32		300	375	472		480	600	756		300	500	600	1000	1800	2700		480	600	756		1100	1450	2700	–	T	T	T	T	T	T	T	T	T	T	T	T
	40			375	472			600	756			400	600	800	1600	2400			600	756		1000	1250	2400	–	T	T	T	T	T	T	T	T	T	T	T	T
DX³ 4500 / 6kA DX³ 6000 / 10kA DX³ 10000 / 16kA Charakteristik B und C	≤ 6	240	300	375	472	384	480	600	756	700	1200	1500	3000	4000	T	T	700	1200	1500	3000		4000	T	T	12	T	T	T	T	T	T	T	T	T	T	T
	10	240	300	375	472	384	480	600	756	500	700	1000	1800	3000	5000	T	500	700	1000	1800		3000	5000	T	7	7	T	T	T	T	T	T	T	T	T	T
	16	240	300	375	472	384	480	600	756	300	500	700	1300	2000	3600	5500	384	500	700	1300		2000	3600	5500	6	6	6	T	T	T	T	T	T	T	T	T
	20	240	300	375	472	384	480	600	756	300	400	500	1000	1600	3000	4000	384	480	600	1000		1600	3000	4000	5	5	5	6	T	T	5	T	T	T	T	T
	25	240	300	375	472	384	480	600	756	240	400	500	800	1300	2400	3300	384	480	600	800		1300	2400	3300	4,5	4,5	4,5	4,5	8,5	T	4	T	T	T	T	T
	32		300	375	472		480	600	756		300	500	600	1000	1800	2700		480	600	756		1100	1450	2700	–	3	4	4	7	10	–	5	T	T	T	T
	40			375	472			600	756			400	600	800	1600	2400			600	756		1000	1250	2400	–	3	3	3	6	8	–	5	T	T	T	T
	50				472				756				500	800	900	1700				756		950	1200	1700	–	–	3	3	5,5	7	–	4	T	T	T	T
	63													650	900	1200						950	1200	1500	–	–	3	3	5	6	–	4	T	T	T	T
DX³ 10000 / 16kA Charakteristik C	80														600	750							1200	1500	–	–	–	–	5	6	–	4	T	T	T	T
	100															750								1500	–	–	–	–	–	5	–	–	T	T	T	T
	125																								–	–	–	–	–	3	–	–	T	T	T	T
DX³ 6000 / 10kA Charakteristik D	≤ 6	240	300	375	472	384	480	600	756	700	1200	1500	3000	4000	T	T	500	1200	1500	3000		4000	T	T	T	T	T	T	T	T	T	T	T	T	T	T
	10	240	300	375	472	384	480	600	756	500	700	1000	1800	3000	5000	T	400	700	1000	1800		3000	5000	T	7,5	7,5	T	T	T	T	T	T	T	T	T	T
	16	240	300	375	472	384	480	600	756	300	500	700	1300	2000	3600	5500	384	500	700	1300		2000	3600	5500	6	6	6	T	T	T	6	T	T	T	T	T
	20		300	375	472		480	600	756		400	500	1000	1600	3000	4000	384	480	600	1000		1600	3000	4000	5	5	6	6	T	T	5	8	T	T	T	T
	25			375	472			600	756			500	800	1300	2400	3300		480	600	800		1300	2400	3300	4,5	4,5	4,5	4,5	8,5	T	–	6	T	T	T	T
	32				472				756				600	1000	1800	2700		480	600	756		1100	1450	2700	–	3	4	4	7	T	–	5	T	T	T	T
DX³ 100000 / 16kA Charakteristik D	80																						1200	1500	–	–	–	–	5	6	–	–	T	T	T	T
	100																							1500	–	–	–	–	–	5	–	–	T	T	T	T
	125																								–	–	–	–	–	3	–	–	–	T	T	T
DX³ 25kA Charakteristik C	≤ 6									700	1200	1500	3000	4000	T	T	500	1200	1500	3000		4000	T	T	T	T	T	T	T	T	T	T	T	T	T	T
	10									500	700	1000	1800	3000	5000	T	400	700	1000	1800		3000	5000	T	T	T	T	T	T	T	T	T	T	T	T	T	T
	16									300	500	700	1300	2000	3600	5500	384	500	700	1300		2000	3600	5500	T	T	T	T	T	T	T	T	T	T	T	T	T
	20									300	400	500	1000	1600	3000	4000	384	480	600	1000		1600	3000	4000	T	T	T	T	T	T	T	T	T	T	T	T	T
	25									240	400	500	800	1300	2400	3300		480	600	800		1300	2400	3300	T	T	T	T	T	T	T	T	T	T	T	T	T
	32										300	500	600	1000	1800	2700		480	600	756		1100	1450	2700	–	T	T	T	T	T	–	T	T	T	T	T	T
	40											400	600	800	1600	2400			600	756		1000	1250	2400	–	T	T	T	T	T	–	T	T	T	T	T	T
	50												500	800	900	1700				756		950	1200	1700	–	4	4	5	10	10	–	20	T	T	T	T	T
	63													650	900	1200						950	1200	1500	–	–	3	5	10	10	–	15	T	T	T	T	T
	80														600	750							1200	1500	–	–	–	–	5	6	–	4	T	T	T	T	T
	100															750								1500	–	–	–	–	–	5	–	–	T	T	T	T	T
	125																								–	–	–	–	–	3	–	–	T	T	T	T	T
DX³ 25kA Charakteristik D	≤ 6									700	1200	1500	3000	4000	T	T	500	1200	1500	3000		4000	T	T	T	T	T	T	T	T	T	T	T	T	T	T	T
	10									500	700	1000	1800	3000	5000	T	400	700	1000	1800		3000	5000	T	T	T	T	T	T	T	T	T	T	T	T	T	T
	16									300	500	700	1300	2000	3600	5500	384	500	700	1300		2000	3600	5500	T	T	T	T	T	T	T	T	T	T	T	T	T
	20										400	500	1000	1600	3000	4000	384	480	600	1000		1600	3000	4000	T	T	T	T	T	T	T	T	T	T	T	T	T
	25											500	800	1300	2400	3300	384	480	600	800		1300	2400	3300	T	T	T	T	T	T	T	T	T	T	T	T	T
	32												600	1000	1800	2700		480	600	756		1100	1450	2700	–	T	T	T	T	T	–	T	T	T	T	T	T
	40													800	1600	2400			600	756		1000	1250	2400	–	T	T	T	T	T	–	T	T	T	T	T	T
	50														900	1700				756		950	1200	1700	–	–	4	5	10	10	–	20	T	T	T	T	T
	63															1200						950	1200	1500	–	–	3	5	10	10	–	15	T	T	T	T	T
	80																						1200	1500	–	–	–	–	5	6	–	–	T	T	T	T	T
	100																							1500	–	–	–	–	–	5	–	–	T	T	T	T	T
	125																								–	–	–	–	–	3	–	–	–	T	T	T	T
DX³ 50kA Charakteristik C	10									500	700	1000	1800	3000			500	700	1000	1800					T	T	T	T	T	T	T	T	T	T	T	T	T
	16									300	500	700	1300	2000			384	500	700	1300					T	T	T	T	T	T	T	T	T	T	T	T	T
	20									300	400	500	1000	1600			384	480	600	1000					T	T	T	T	T	T	T	T	T	T	T	T	T
	25									240	400	500	800	1300			384	480	600	800					36	T	T	T	T	T	T	T	T	T	T	T	T
	32										300	500	600	1000				480	600	756					–	T	T	T	T	T	–	T	T	T	T	T	T
	40											400	600	800					600	756					–	T	T	T	T	T	–	T	T	T	T	T	T
	50												500	800						756					–	–	4	5	10	10	–	20	T	T	T	T	T
	63													650											–	–	–	5	10	10	–	15	T	T	T	T	T
DX³ 50kA Charakteristik D	10									500	700	1000	1800	3000			500	700	1000	1800					T	T	T	T	T	T	T	T	T	T	T	T	T
	16									300	500	700	1300	2000			384	500	700	1300					T	T	T	T	T	T	T	T	T	T	T	T	T
	20										400	500	1000	1600			384	480	600	1000					T	T	T	T	T	T	T	T	T	T	T	T	T
	25											500	800	1300			384	480	600	800					36	T	T	T	T	T	T	T	T	T	T	T	T
	32												600	1000				480	600	756					–	T	T	T	T	T	–	T	T	T	T	T	T
	40													800					600	756					–	T	T	T	T	T	–	T	T	T	T	T	T
	50																			756					–	–	4	5	10	10	–	20	T	T	T	T	T
	63																								–	–	–	5	10	10	–	15	T	T	T	T	T
DX³ MA 50kA	≤ 4									700	1200	1500	3000	4000			700	1200	1500	3000					T	T	T	T	T	T	T	T	T	T	T	T	T
	6,3									700	1200	1500	3000	4000			700	1200	1500	3000					T	T	T	T	T	T	T	T	T	T	T	T	T
	10									500	700	1000	1800	3000			500	700	1000	1800					T	T	T	T	T	T	T	T	T	T	T	T	T
	12,5									300	500	700	1300	2000			500	700	1000	1800					T	T	T	T	T	T	T	T	T	T	T	T	T
	16									300	500	700	1300	2000			384	500	700	1300					T	T	T	T	T	T	T	T	T	T	T	T	T
	25											500	800	1300			384	480	600	800					36	T	T	T	T	T	T	T	T	T	T	T	T
	40													800					600	756					–	T	T	T	T	T	–	T	T	T	T	T	T
	63																								–	–	–	5	10	10	–	–	T	T	T	T	T

T = Volle Selektivität bis zur Erreichung der Abschaltleistung des vorgeschalteten Überstromunterbrechers entsprechend EN 60947-2